Die WIR-Termine 2024

Januar/Februar 2024
Anzeigenschluss 11.01.
Erscheinungstermin 20.01. 01

Februar/März 2024
Anzeigenschluss 08.02.
Erscheinungstermin 17.02. 02

März/April 2024
Anzeigenschluss 07.03.
Erscheinungstermin 16.03. 03

April/Mai 2024
Anzeigenschluss 04.04.
Erscheinungstermin 13.04. 04

Mai/Juni 2024
Anzeigenschluss 08.05.
Erscheinungstermin 18.05. 05

Juni/Juli 2024
Anzeigenschluss 06.06.
Erscheinungstermin 15.06. 06

Juli/August 2024
Anzeigenschluss 04.07.
Erscheinungstermin 13.07. 07

August/September 2024
Anzeigenschluss 08.08.
Erscheinungstermin 17.08. 08

September/Oktober 2024
Anzeigenschluss 05.09.
Erscheinungstermin 14.09. 09

Oktober/November 2024
Anzeigenschluss 02.10.
Erscheinungstermin 12.10. 10

November/Dezember 2024
Anzeigenschluss 31.10.
Erscheinungstermin 09.11. 11

Dezember/Januar 2024
Anzeigenschluss 28.11.
Erscheinungstermin 07.12. 12

wir Mediadaten Anzeigenpreise

Gültig ab 1. Januar 2024

Das WIR-Magazin im Gerauer Land

... mit Informationen aus Kultur, Politik, Gewerbe und Vereinsleben erscheint monatlich kostenlos in Groß-Gerau, Berkach, Dornheim, Wallerstädten, Büttelborn, Klein-Gerau, Worfelden, Nauheim, Trebur und Königstädten sowie unter **www.wir-in-gg.de**

Mehr erreichen

Druckauflage: 25.000 Exemplare, kostenlose Zustellung und Auslage. Format DIN A4 (Magazin), Druck 4-farbig (Euroskala), Bilderdruckpapier mattgestrichen, Spaltenformate 45/60mm, Beschnitt (4mm).

Druckauflage: 42.000 Exemplare, kostenlose Zustellung und Auslage. Zusätzlich Mörfelden-Walldorf mit dem **Stadtspiegel**.

Druckauflage: 65.000 Exemplare, kostenlose Zustellung und Auslage in Riedstadt, Stockstadt, Biebesheim, Gernsheim und Klein-Rohrheim mit dem **FORUM** und dem **Stadtspiegel** Mörfelden-Walldorf.

Format* Farbe 4c Standard	WIR-Magazin im Gerauer Land 27.500 Expl.	Kombi-Duo** mit Stadtspiegel oder Forum	Kombi-Trio** mit Stadtspiegel und Forum
1/1-Seite***	**1.180,00**	1888,00	2177,00
2/3-Seite***	**820,00**	1419,00	1588,00
1/2-Seite***	**594,00**	1027,00	1178,00
1/3-Seite***	**420,00**	717,00	788,00
1/4-Seite***	**298,00**	476,80	625,00
1/6-Seite	**212,00**	339,20	445,00
1/8-Seite	**154,00**	246,40	323,00
1/12-Seite	**105,00**	168,00	220,00

Rabatt 5% 3er Abo

Rabatt 10% 6er Abo

Rabatt 15% 12er Abo

* Sonderformate möglich (auf Anfrage). Preisangaben Standardformate gültig bei Anlieferung druckfähiger Vorlagen.
** Gilt nur für Neuverträge ohne vorherige vertragliche Bindung mit Stadtspiegel und/oder Forum für Kunden mit Sitz im Verteilgebiet des WIR-Magazins. Nicht kombinierbar mit weiteren Nachlässen oder Rabattaktionen.
*** Zuschlag Platzierung Titel- und Umschlagseiten 20% (wenn verfügbar). Alle Preisangaben in Euro zzgl. Mehrwertsteuer.

Mehr Möglichkeiten

Heftbeilagen bis 10g = 39,00 €/Tsd.; bis 25g = 42,00 €/Tsd.; ab 25g = 45,00 €/Tsd.; ab 50g Mitverteilung auf Anfrage. Mindestformat DIN A6 (Postkarte 170g/m²), Folder geschlossen (Wickelfalz Längsseite); Flyer/Heft max. Format DIN A4 Plus.
Umschlagseiten Zuschlag 20% wenn verfügbar. Layoutsatz Anzeigen (optional) Zuschlag 15%. Zu weiteren Sonderwerbeformen beraten wir Sie gerne.

Online Plus

www.wir-in-gg.de, Aufpreis in Verbindung mit Anzeige/Kombi WIR-Magazin,
Präsenz-Anzeige/Link Sidebar, Format 260 x 260px, plus 14,90 €.
Banner-Anzeige/Link Hauptfenster, Rubrik frei wählbar, 720 x 170px plus 25,00 €.
Banner-Anzeige/Link Hauptfenster, Rubrik frei wählbar, 720 x 340px plus 48,00 €.

Alle Preisangaben in Euro zzgl. Mehrwertsteuer.

Telefon 06152-51163
Telefax 06152-52429
E-Mail info@wir-in-gg.de
Internet www.wir-in-gg.de

Das WIR-Magazin im Gerauer Land
herausgegeben von Michael Schleidt und W. Christian Schmitt
Verlag, Produktion und Vertrieb:
MS Medienverlag · Claudiusstraße 27 · 64521 Groß-Gerau

Erfolgreich werben mit Format

Die WIR-Magazin Standards bieten Ihnen eine Vielzahl von Formaten zu attraktiven Festpreisen. Darüber hinaus sind Sonderformate jederzeit möglich (Preise auf Anfrage). Gerne helfen wir Ihnen bei der Gestaltung Ihrer Werbeanzeige – oder Sie senden uns einfach Ihre druckfähige Vorlage (z.B. als PDF)*. Bitte beachten Sie dazu unsere technischen Voraussetzungen.

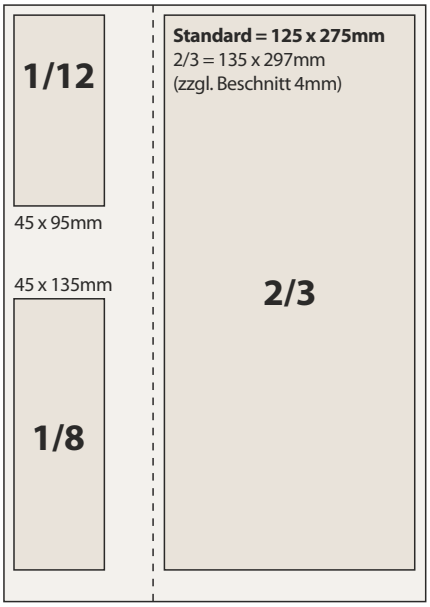

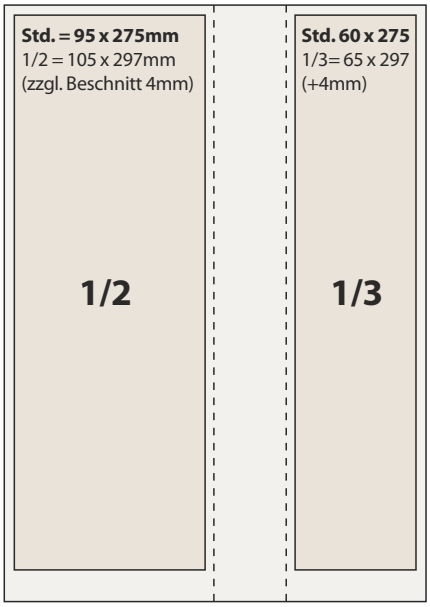

Technische Vorausetzungen: Fotos, Bilder und Grafiken 300dpi (Graustufen- u. Farbbilder 300dpi, Strich 1200dpi) im Farbmodus CMYK oder Graustufen. Bitte konvertieren Sie Schriften in Pfade/Kurven oder betten Sie diese vollständig ein (PDF). Schwarze Texte auf farbigem Untergrund ggf. auf Überdrucken setzen. Verwenden Sie keine Haarlinien (mindestens 0,75pt, 0,15mm). Vollformatige Anzeigen bitte mit 4mm Beschnittzugabe. Mögliche Datenformate: PDF, JPG, TIFF, CDR. Bitte beachten Sie, daß Dateien aus Office-Programmen (z.B. WORD, PowerPoint usw.) nicht für den professionellen Druck geeignet sind. **Wir helfen gerne weiter: Tel. 06152-51163**

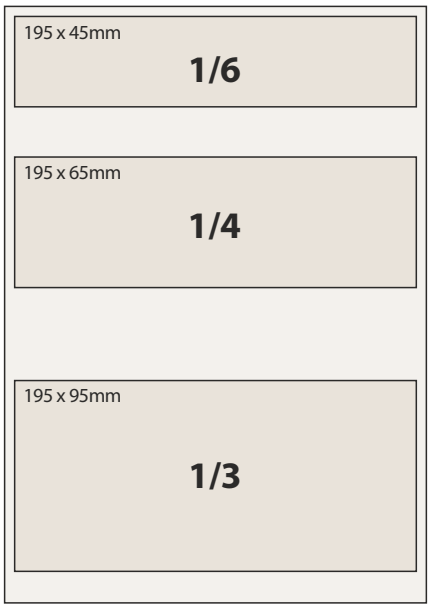

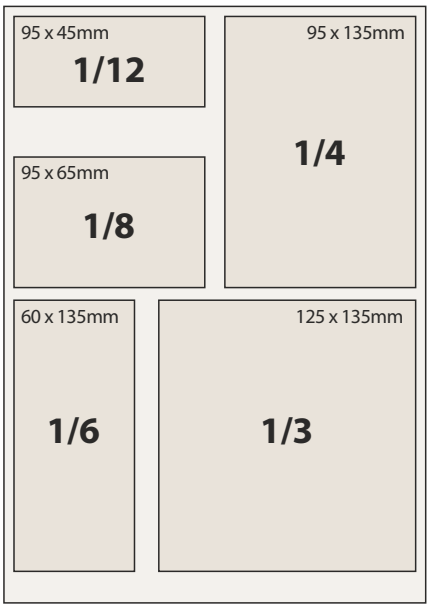

Wir beraten Sie gerne:

www.wir-in-gg.de
Tel. 06152-51163
anzeigen@wir-in-gg.de

Kerstin Leicht
Tel. 0171-4462450
kerstin.leicht@wir-in-gg.de

Giuseppina Contino
Tel.: 0151-58964877
g.contino@wir-in-gg.de

Monika Gentz
Tel.: 0177-2147074
monika.gentz@wir-in-gg.de

Telefon 06152-51163
Telefax 06152-52429
E-Mail info@wir-in-gg.de
Internet www.wir-in-gg.de

Das WIR-Magazin im Gerauer Land
herausgegeben von Michael Schleidt und W. Christian Schmitt
Verlag, Produktion und Vertrieb:
MS Medienverlag · Claudiusstraße 27 · 64521 Groß-Gerau